Unbegrenzte Möglichkeiten: Ihr individuelles Motiv im Großformat.

Sie möchten Ihr Wunschmotiv auf einem Glasteil weiterlaufen lassen? Fragen Sie gerne nach dem maw Individualdruck für Glas!

Für die Gestaltung Ihrer individuellen Paneele im Wunschmotiv wird die Originaldatei benötigt, deren Bildqualität 300dpi Bildauflösung haben sollte. Wählen Sie auch gerne gegen Aufpreis für die Fotolizenz eines der unzähligen Motive auf www.stock.adobe.com aus.

Lassen Sie sich inspirieren!

Mit den maw PANEELEN zum fugenfreien Bad.

Abb. zeigt Dekor 021 Marmor hellgrau und 007 Marmor

Besonders hochwertige Aluminiumdeckschichten bilden mit stabilem Polyethylenkern diese langlebige, schnelle und robuste Alternative zur mühseligen und teuren Renovierung.

03/21

GEO Produkte GmbH // Friedrichsfelderstr. 27 // 68723 Schwetzingen // Germany // Tel.: +49(0)6202 - 2093-0 // maw-duschwand.com

maw® PANEELE

Die Fachhandelsmarke von GEO®

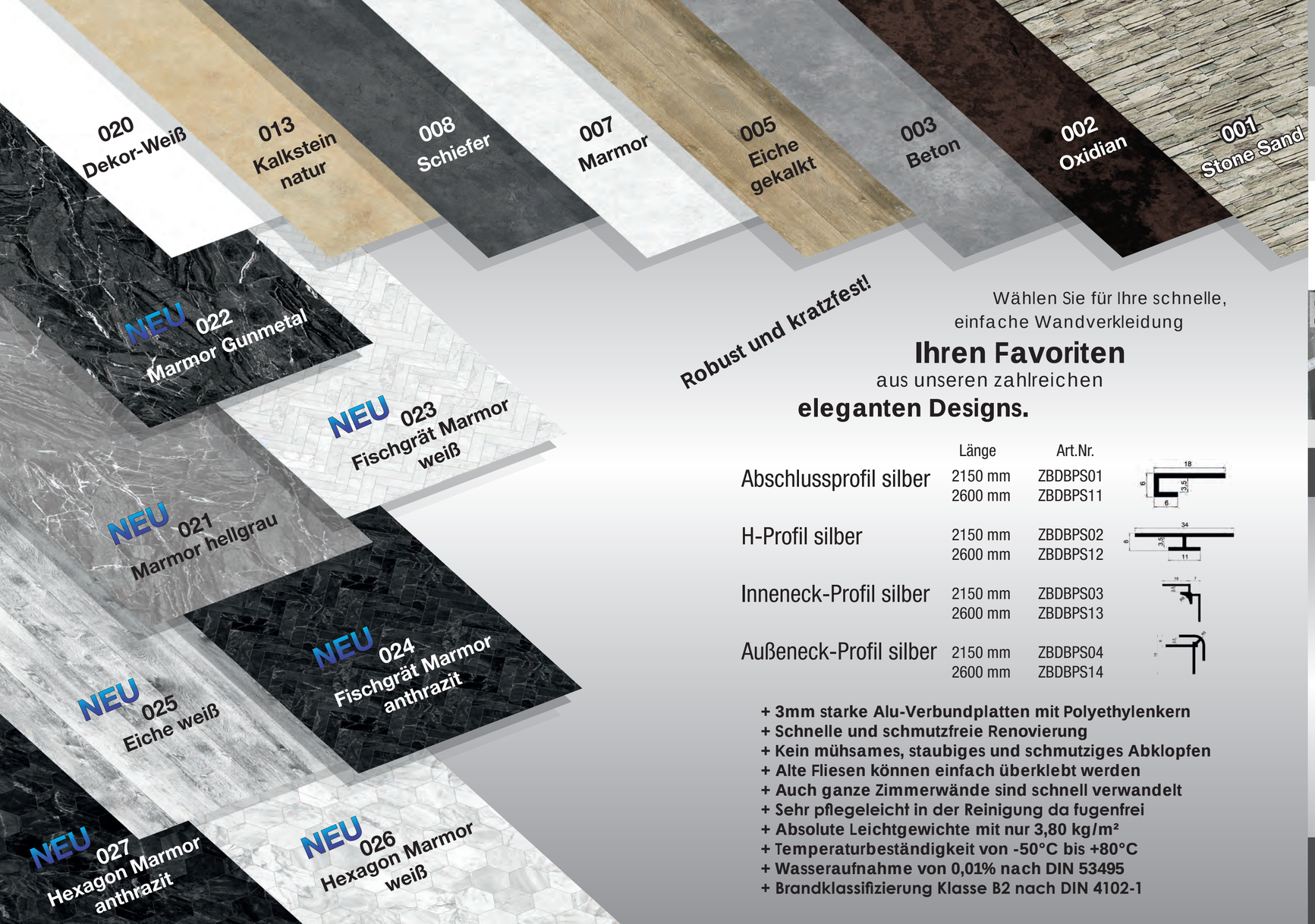

Robust und kratzfest!

Wählen Sie für Ihre schnelle, einfache Wandverkleidung

Ihren Favoriten

aus unseren zahlreichen

eleganten Designs.

	Länge	Art.Nr.
Abschlussprofil silber	2150 mm	ZBDBPS01
	2600 mm	ZBDBPS11
H-Profil silber	2150 mm	ZBDBPS02
	2600 mm	ZBDBPS12
Inneneck-Profil silber	2150 mm	ZBDBPS03
	2600 mm	ZBDBPS13
Außeneck-Profil silber	2150 mm	ZBDBPS04
	2600 mm	ZBDBPS14

- + 3mm starke Alu-Verbundplatten mit Polyethylenkern
- + Schnelle und schmutzfreie Renovierung
- + Kein mühsames, staubiges und schmutziges Abklopfen
- + Alte Fliesen können einfach überklebt werden
- + Auch ganze Zimmerwände sind schnell verwandelt
- + Sehr pflegeleicht in der Reinigung da fugenfrei
- + Absolute Leichtgewichte mit nur 3,80 kg/m²
- + Temperaturbeständigkeit von -50°C bis +80°C
- + Wasseraufnahme von 0,01% nach DIN 53495
- + Brandklassifizierung Klasse B2 nach DIN 4102-1

Montage in Rekordzeit

Wir empfehlen die folgende Ausstattung:

- **Wasserwaage, Zollstock und Bleistift**
- **Feinzahnige Handkreissäge und Lochsägenaufsätze**
- **Führungsschiene und doppelseitiges Klebeband**
- **Silikon (untergrundabhängig) oder Montagekleber**

Ihr Montagebereich sollte möglichst eben, tragfähig und trocken sein. Nehmen Sie nun alle relevanten Maße und übertragen Sie diese auf die Platten.

Die Platten mit der Handkreissäge nun zuschneiden und mit dem Lochsägenaufsatz Löcher für die Armaturen bohren.

Die fertigen Platten überprüfen und anschließend mittig zur Stoßkante das doppelseitige Klebeband aufkleben.

Wenn alles passt, Schutzfolie des Klebebands entfernen und streifenförmig Silikon auf die Wand auftragen.

Nun Platten an der Wand befestigen und die Fugen mit Silikon abdichten. **Fertig ist Ihr neues Baderlebnis!**

Verfügbare Plattenformate

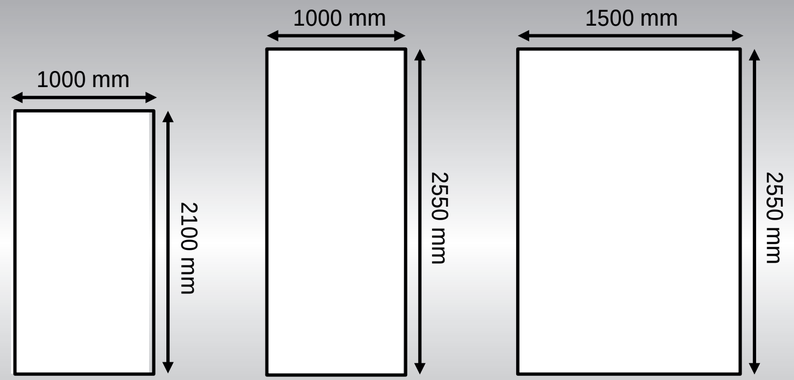

Artikel-Nr. + Dekor Nr.	Artikel-Nr. + Dekor Nr.	Artikel-Nr. + Dekor Nr.
DBP1021 + 001-020	DBP1025 + 001-020	DBP1525 + 001-020

Die Dekore werden im Direktdruckverfahren gefertigt und die Oberfläche mit einer 2-schichtigen UV-Lackierung veredelt, wodurch die Platten überaus robust und kratzfest sind.